ЗАГАЛЬНІ КОНСТРУКЦІЇ ТА ОСОБЛИВОСТІ

Корпус із нержавіючої сталі, сплаву Hastelloy, Incalloy або Duplex.
Пластини з фенолграфітом або сурмою. Ущільнення Viton, EPDM або FEP.
Різьбові з'єднання GAS або NPT. Фланці DIN PN16/25/40 і ANSI 150/300 фунтів.
Випробування тиском: 50 бар стандартно або 150 бар у версії HP.
Температура -100 до +200°C.

ATEX-II-3 G cbk11 CT15

Таблиця продуктивності

Серія V In-Line (1 450 об/хв)

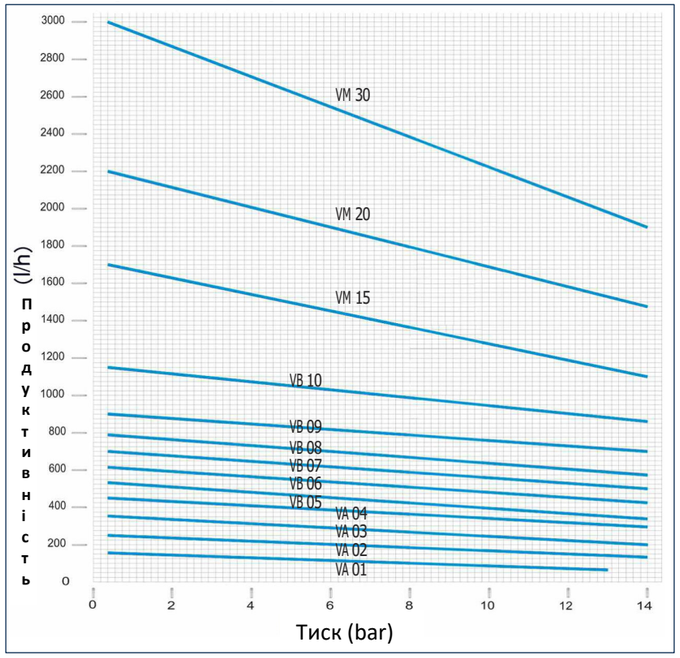

Габаритні розміри

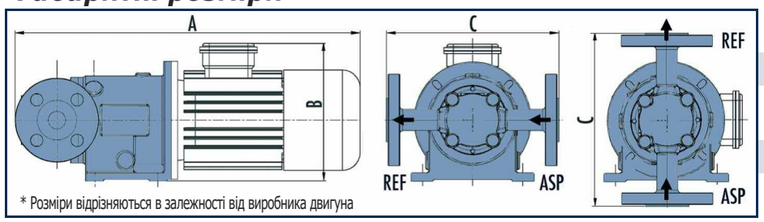

* Розміри відрізняються в залежності від виробника двигуна

Тип	kW	A	B	C	ASP/REF DN
VA	0,37	409	185	182	12
VB	0,75	448	225	190	15
VM	1,50	550	225	240	20

Наші широкі стандартні асортименти та спеціальне виробництво дозволяють вибрати типи насосів, які найкраще підходять для різних установок.

Серія V In Line

Насос пластинчастий шиберний

Конструкції Inox, Hastelloy, Incoloy ou Duplex
Продуктивність від 50 до 3 000 л/год.
Тиск від 1 до 14 bar

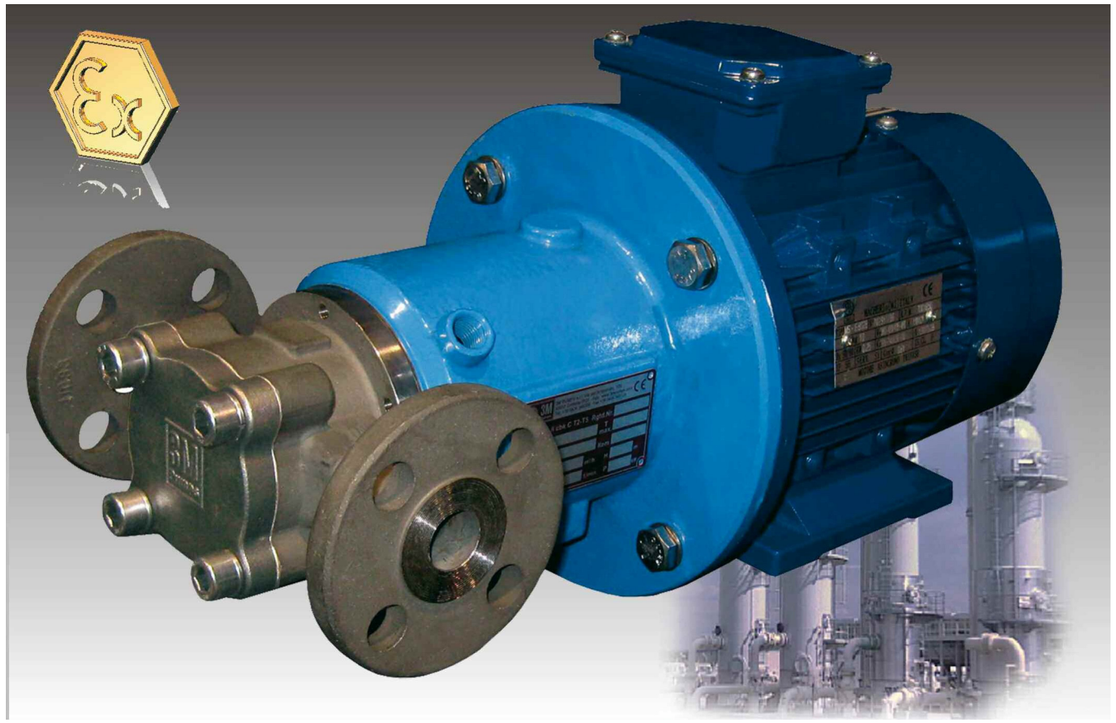

ВИКОРИСТАННЯ

Безпульсаційне дозування при середньому та високому тиску. Постачання віддалених або великовисотних водойм. Зберігає довгі розподільні петлі в циркуляції. Безперервний відбір проб для живлення аналізаторів, випробувальних стендів і пілотних установок.

ПЕРЕВАГИ

Доступні на складі пластини EcoKit (єдині швидкозношувані частини) легко взаємозамінні. Вони дають можливість збільшити або зменшити витрату насоса в разі модифікації установки. Приклади: VA01 100 л/год буде змінено на VA04 400 л/год шляхом зміни комплекту.
І VM15 1500 л/год стане VM30 3000 л/год.

ПРИКЛАДИ ПЕРЕКАЧУВАНИХ РІДИН

Конструкція та матеріали цього типу насоса дозволяють перекачувати різноманітні рідини: корозійні та «сухі», незмащувальні менш ніж 1 ср до 0,1 ср або **в'язкі рідини до 10 000 ср**. Немастильні рідини: зріджені гази, розчинники, хлоровані вуглеводні, паливо, спеціальні, ефіри та ароматичні речовини. **В'язкі рідини**: важкі вуглеводні, смоли, лаки, клеї, ґрунтовки, барвники. Кислоти та основи: сірчана, азотна, фосфорна, аміачна, калійна, содова та всі важкогерметичні, реактивні або шкідливі рідини, що потрапляють в атмосферу.

Насос V In Line з магнітним приводом: всмоктувальний, об'ємний, безшумний і без витоків!

Задня частина кузова зроблена цільною, без зварювання. Еліпсоїдна форма задньої частини оптимізує стійкість до тиску порівняно з плоскою задньою частиною.

Стандартна конструкція з нержавіючої сталі або Hastelloy C276 поєднує стійкість при тиску (до 50 бар), хімічна стійкість і мінімальні магнітні втрати. Більш високий тиск при 150 бар досягаються за допомогою титану.

Ущільнення корпусу великим ущільнювальним кільцем у спеціальному пазу.
Гарантія ідеальної статичної герметизації та вибір основного матеріалу: EPDM, VITON®, FEP.

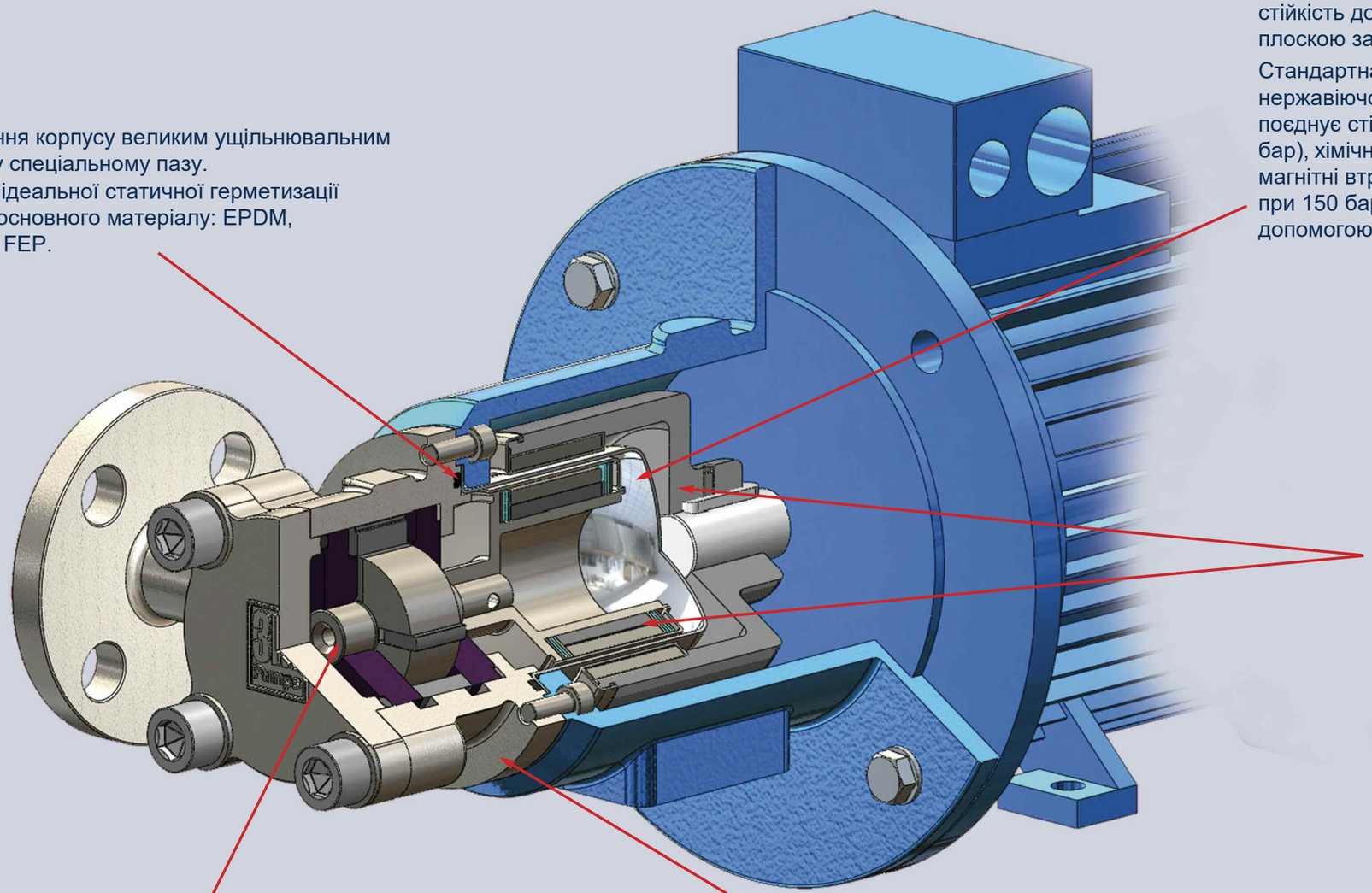

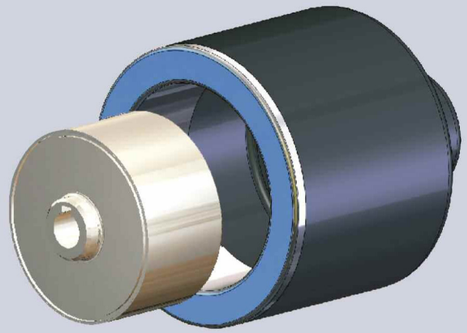

Синхронна магнітна муфта високої потужності на основі рідкісноземельних елементів забезпечує потужний крутний момент, здатний проштовхувати рідини до 50 бар у багатоступеневих версіях. Магніти не склеєні, а механічно з'єднані, що дозволяє перекачувати рідини від -100 до +200°C.

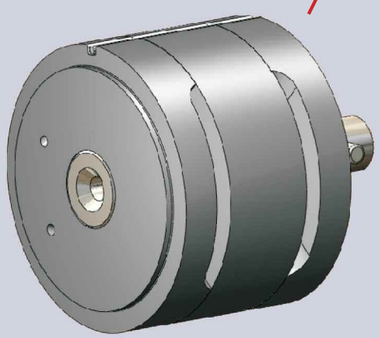

Пластини «EcoKit» (тільки зношені частини) легко взаємозамінні (доступні на складі). Вони також дозволяють збільшити або зменшити швидкість потоку насоса у разі зміни установки.
Приклади: VA01 100 л/год можна модифікувати на VA04 400 л/год, просто змінивши комплект, і VM15 1500 л/год стане VM30 3000 л/год.
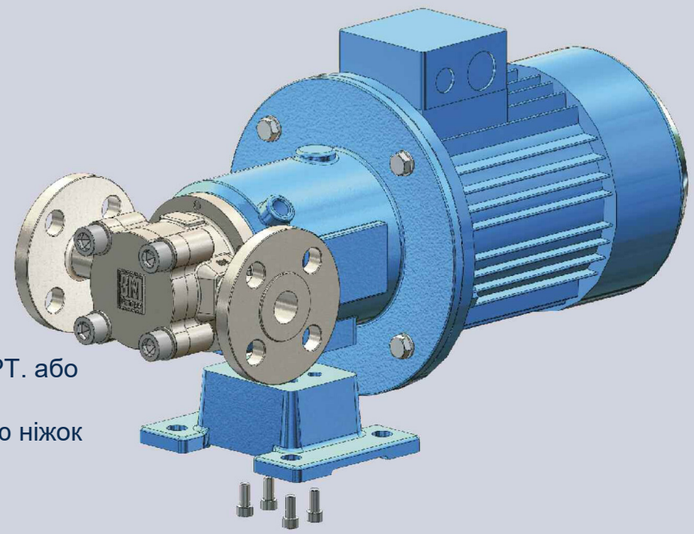
З'єднання пропонуються відрізні, GAS або NPT. або фланцеві DIN 16/25/40 і ANSI 150/300 фунтів.
Цільну збірку можна встановити за допомогою ніжок двигуна B5 або ніжок B3/B5.