ПОЛІЕТИЛЕНОВІ БАКИ – серія DS

Дозувальні резервуари виготовляються з лінійного поліетилену/HDPE, щоб забезпечити утримування токсичних рідин і придатні для тривалого впливу ультрафіолету, стійкі до погодних умов і руйнування з часом.

- Вони сертифіковані FDA і є моноблочними (виготовлені без зварювання) і формуються ротаційно.
- Гвинтові вентильовані кришки постачаються в стандартній комплектації з усіма ємностями.
- Баки в стандартній комплектації поставляються в натуральному білому кольорі.
- Резервуари доступні з рядом аксесуарів, включаючи PP опорні пластини резервуара та відкриті захисні насадки.

DS	LT	Code	Ø mm	H mm
DS 05	60L	1SRB045	380	680
DS 1	108L	1SRB002	470	680
DS 2	230L	1SRB003	610	870
DS 3	315L	1SRB004	680	960
DS 5	530L	1SRB005	840	1065
DS 10	1040L	1SRB006	1000	1460

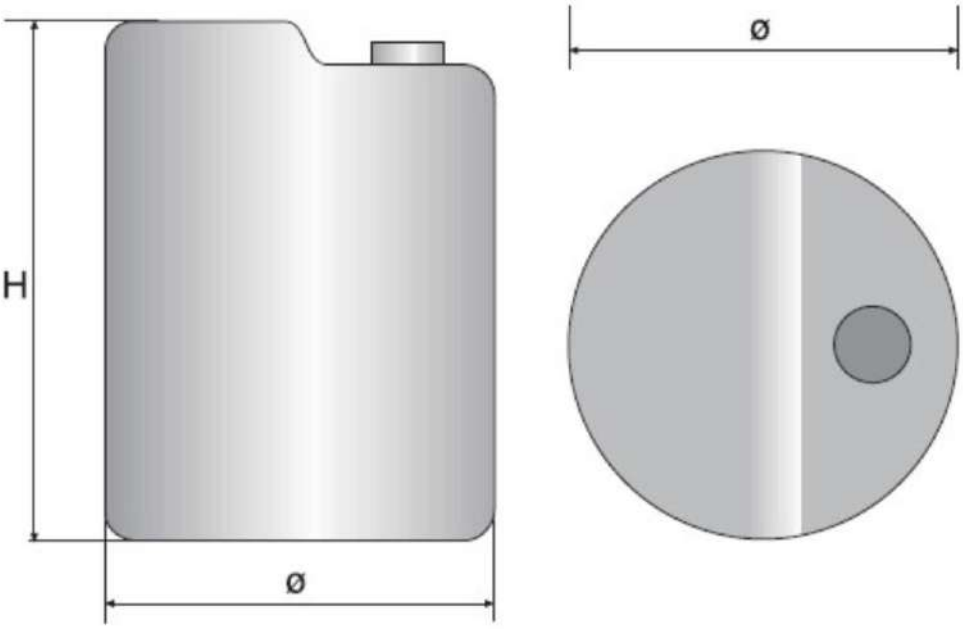

ETATRON D.S.

UNI EN ISO 9001: 2008 – 9190.ETAD

ПОЛІЕТИЛЕНОВІ БАКИ – серія **DS**

АКСЕСУАРИ

PP Опора бака для електро мішалки та/або дозувального насоса

Для	LT	Code	L mm	H mm	R mm	TH. mm
DS 05	60L	1ACS043	344	124	181	10
DS 1	108L	1ACS027	425	205	213	10
DS 2	230L	1ACS025	545	235	275	10
DS 2	230L	1ACS056	545	235	275	20
DS 3	315L	1ACS018	630	290	316	10
DS 3	315L	1ACS057	630	290	316	20
DS 5	530L	1ACS018	770	335	389	10
DS 5	530L	1ACS058	770	335	389	20
DS 10	1040L	1ACS019	940	420	473	20

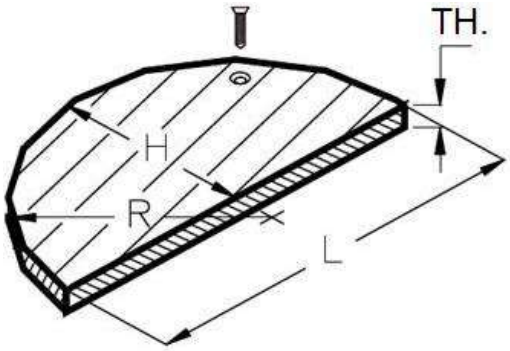

Поліетиленовий (PE) відкритий безпечний піддон

Для	LT	Code	Ø mm	H mm
DS 05 & DS 1	60-108L	ASB0001001	505	620
DS 2	230L	ASB0000801	680	800
DS 3	315L	1SRB038	785	940
DS 5	530L	1SRB042	885	940
DS 10	1040L	1SRB027	1100	1300

ПОЛІЕТИЛЕНОВІ БАКИ – серія **DS**

ІНШІ АКСЕСУАРИ ДЛЯ КОМПЛЕКТАЦІЇ ДОЗУЮЧОГО БАКА

Всмоктувальна трубка з датчиком рівня та клапаном забору:

Регульована висота всмоктувальна трубка з ПВХ з ножним клапаном/фільтром і поплавковим перемикачем. Від 35 до 130 см з підключеннями 4x6 і 100 см з підключеннями 10x14.

Клапан забору з вбудованим датчиком рівня реагенту:

PVDF та/або PP ніжний фільтр з керамічним кульовим краном, укомплектований датчиком рівня.

ДАТЧИК РІВНЯ РЕАГЕНТУ:

Датчик рівня в комплекті з пластиковою опорою для підключення до важкого ножного фільтра. Вага ніжного фільтра дозволяє налаштувати плаваючий перемикач на потрібну висоту всередині хімічного резервуара.

ОПОРНИЙ КРОНШТЕЙН

Опорні кронштейни з поліетилену та нержавіючої сталі для ножного монтажу дозувального насоса на баку

ПОГРУЖНИЙ ТРИМАЧ ДЛЯ ЕЛЕКТРОДІВ

Занурювані тримачі з ПВХ для електродів pH та Rx (ORP), від 0, 5 м до 3 м. За запитом він може комплектуватися опорним кронштейном з ПВХ.

МІШАЛКИ

Швидкі або повільні мішалки, від 60 см до 150 см, вал і крильчатка з нержавіючої сталі або ПП із сталевим сердечником (різні матеріали доступні за запитом). Доступні також ручні змішувачі з ПВХ до 100 см.

ETATRON D.S.

UNI EN ISO 9001: 2008 – 9190.ETAD

ПОЛІЕТИЛЕНОВІ БАКИ – серія **DS**

Станції дозування і приготування реагентів
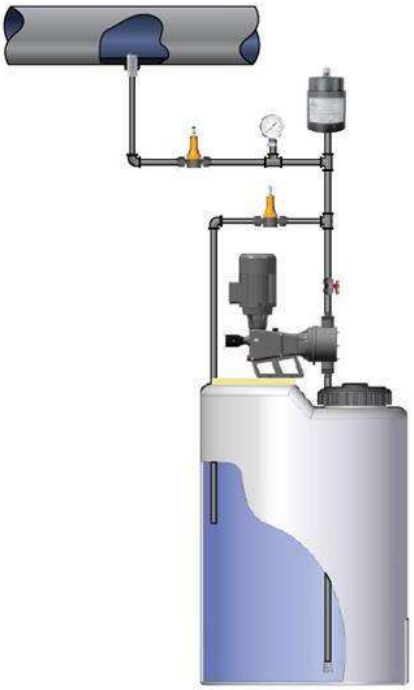
Складається з: дозувального насоса, змішувача, бака в комплекті з опорою бака, ножного клапана та іншого.