DICHIARAZIONE CONFORMITÀ VALVOLE
VALVE COMPLIANCE DECLARATION
(certificate in accordance to EN 10204: 2005 2.1)

La società DOSEURO®S.r.l. dichiara sotto la propria responsabilità che il materiale descritto:
We **DOSEURO®**S.r.l., declare under our sole responsibility that the products mentioned:

VALVOLE TIPO /VALVES TYPE

Valvole iniezione/ Injection valve model

VI 8 – 13 – 22 (esecuzione metallica/ metal execution)
VI – 8 – 13 – 22 – 32 (esecuzione materiale plastico/ plastic material execution)

1. Valvole classificate come accessori a pressione rientranti nella voce tubazioni, aventi **DN ≤ 25** e il prodotto **PS x DN** è inferiore a **2000 bar** (allegato II TABELLA 8 fluidi GRUPPO I), sono in accordo alla Direttiva PED 2014/68/UE articolo 4 comma 3.

   Valves classified as pressure accessories included in item piping, with **DN ≤ 25** and a product of **PS x DN** is less than **2000 bar** (Annex II TABLE 8 fluids GROUP I), are in accordance with PED DIRECTIVE 2014/68/EU Article 4 paragraph 3.

2. Valvole classificate come accessori a pressione rientranti nella voce tubazioni, aventi **DN ≤ 200** e il prodotto **PS x DN** è inferiore a **5000 bar** e **PS inferiore a 10 bar** (allegato II TABELLA 9 fluidi GRUPPO II), sono in accordo alla Direttiva PED 2014/68/UE articolo 4 comma 3.

   *Valves classified as pressure accessories included in item piping, with **DN ≤ 200** and a product of **PS x DN** is less than **5000 bar** and **PS less than 10 bar** (Annex II TABLE 9 fluids GROUP II), are in accordance with PED DIRECTIVE 2014/68/EU Article 4 paragraph 3.*

Esse pertanto non devono recare la marcatura CE./ They therefore should not bear the CE marking.

LUOGO E DATA/ PLACE AND DATA:
Cologno Monzese – 11/06/2019

Responsabile direzione Tecnica
Responsible for the technical management
LUCA FUMAGALLI
Via G. Carducci, 141
20093 Cologno Monzese (Mi)

SOMMARIO

- Direttiva 2014/68/UE e marcatura CE 4
- Destinazione d'uso 4
- Rimozione della protezioni 4
- Modalita' d'installazione 4
- Esempio d'installazione consigliato 4
- Messa in funzione 5
- Manutenzione ordinaria 5
- Procedura di smontaggio 5
- Materiali impiegati 6
- Dati tecnici 6
- Ingombro 7
- Disegno d'assieme 9

SUMMARY

- Directive 2014/68/EU and CE marking 4
- Intended use 4
- Removing protection devices 4
- Installation mode 4
- Recommended installation example 4
- Start up operation 5
- Regular maintenance 5
- Disassembly operations 5
- Materials used 6
- Technical data 6
- Overall drawing 7
- Assembly drawing 9

ITALIANO

DIRETTIVA 2014/68/UE E MARCATURA CE

Le presenti valvole oggetto di queste istruzioni:

1. classificate come accessori a pressione rientranti nella voce tubazioni, aventi **DN ≤ 25** e il prodotto **PS x DN** è inferiore a **2000 bar** (allegato II TABELLA 8 fluidi GRUPPO I), sono in accordo alla Direttiva PED 2014/68/UE articolo 4 comma 3.

2. classificate come accessori a pressione rientranti nella voce tubazioni, aventi **DN ≤ 200** e il prodotto **PS x DN** è inferiore a **5000 bar** e **PS inferiore a 10 bar** (allegato II TABELLA 9 fluidi GRUPPO II), sono in accordo alla Direttiva PED 2014/68/UE articolo 4 comma 3.

Esse pertanto non devono recare la marcatura CE

DESTINAZIONE D'USO

☐ VALVOLA DI INIEZIONE

Viene installata in linea sulla tubazione di mandata della pompa in modo da contrastare la pressione esistente in aspirazione al fine di evitare il sifonamento.
L'uso di questa valvola consente di regolarizzare la portata nei casi in cui la pressione di mandata è bassa o inesistente.

RIMOZIONE DELLE PROTEZIONI

Prima di installare la valvola sull'impianto, rimuovere i tappi di protezione(pos. 330) degli attacchi filettati, assicurarsi che all'interno non siano presenti depositi o impurità o oggetti estranei.

MODALITA' D'INSTALLAZIONE

ATTENZIONE!

Prevedere sufficiente spazio (aree operative), per poter facilmente ispezionare, tarare la vite di regolazione e smontare la valvola in maniera comoda e sicura.
Prima di collegare le tubazioni agli attacchi della valvola è opportuno eseguire un lavaggio delle tubazioni, per eliminare qualsiasi corpo estraneo.

La valvola deve essere montata, usata e sottoposta a manutenzione da personale qualificato.

ATTENZIONE!

La valvola è unidirezionale porre attenzione alle frecce direzionali per il corretto senso di montaggio.
Il suo montaggio errato, provoca la mancata apertura della valvola con conseguente pericolo di rottura dei componenti dell'impianto, se non vi è installata una valvola di sfioro, dopo la pompa dosatrice.

ESEMPIO D'INSTALLAZIONE CONSIGLIATO

Lo schema rappresenta la completa e corretta ubicazione degli accessori idraulici per mantenere nel tempo il rendimento elevato della pompa e la messa in sicurezza dell'impianto.

ENGLISH

DIRECTIVE 2014/68/EU AND CE MARKING

These valves subject to these instructions:

1. Valves classified as pressure accessories included in item piping, with **DN ≤ 25** and a product of **PS x DN** is less than **2000 bar** (Annex II TABLE 8 fluids GROUP I), are in accordance with PED DIRECTIVE 2014/68/EU Article 4 paragraph 3.

2. Valves classified as pressure accessories included in item piping, with **DN ≤ 200** and a product of **PS x DN** is less than **5000 bar** and **PS less than 10 bar** (Annex II TABLE 9 fluids GROUP II), are in accordance with PED DIRECTIVE 2014/68/EU Article 4 paragraph 3.

They therefore should not bear the CE marking.

INTENDED USE

☐ INJECTION VALVE

It is installed in a line on the delivery pipe of the pump to counter pressure due to suction in order to avoid siphoning.
Using this valve allows to adjust the flow with low or no delivery pressure.

REMOVING PROTECTION DEVICES

Before installing the valve on the system, remove the protection caps (pos. 330) of the threaded joint, and ensure that no deposits, impurities or external particles are in the pipe.

INSTALLATION MODE

ATTENTION!

Provide enough space (operation areas) for ease of inspection, easy adjustment of the adjusting screw and convenient and safe disassembly of the valve.
Before uniting the pipes to the valve connections, it is advisable to wash any leftover particles out of the pipes.

The valve must be disassembled, used and maintained by qualified professionals.

ATTENTION!

The valve is one way to bring attention to the directional arrows for the mounting direction is correct.
Its incorrect assembly, causes the non-opening of the valve with consequent danger of breakage of the components of the system, if there is not installed a relief valve, after the metering pump.

RECOMMENDED INSTALLATION EXAMPLE

The piping scheme illustrates the correct location of all hydraulic accessories, which ensures high capacity rate for the pump and system safety.

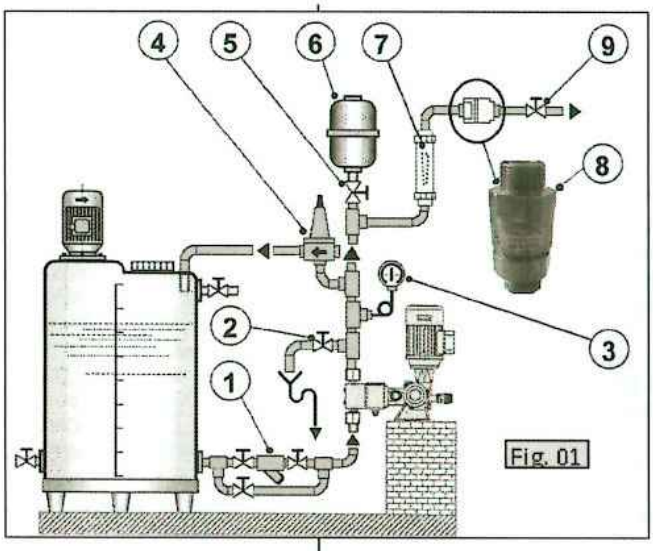

DESCRIZIONE

1 Filtro a "Y"
2 Valvola di drenaggio impianto
3 Manometro
4 Valvola di sfioro
5 Valvola di intercettazione
6 Polmone smorzatore
7 Misuratore di portata
8 **VALVOLA DI INIEZIONE**
9 Valvola di intercettazione

MESSA IN FUNZIONE

La **VALVOLE DI INIEZIONE** sono fornite pronte per il montaggio da parte dell'impiantista o dal conduttore, la taratura della pressione di scatto è fissa, non devono essere eseguite ulteriori operazioni di regolazione.

MANUTENZIONE ORDINARIA

Qualora si rendesse necessario un intervento sulla valvola per manutenzione ordinaria o straordinaria, l'operatore prima di iniziare qualsiasi azione, dovrà consultare il disegno specifico in sezione (Fig.02 e Fig.03).

PROCEDURA DI SMONTAGGIO

PERICOLO!

Per la sua sicurezza l'operatore dovrà indossare tutte le adeguate protezioni (guanti, occhiali, etc.) secondo normativa di legge in vigore, dopo aver svuotato e depressurizzato l'impianto potrà iniziare le operazioni di manutenzione.

Versione AISI

- ☐ Svincolare e rimuovere la valvola dalle tubazioni.
- ☐ Bloccare la valvola in una morsa, svitare la parte superiore (pos. 129)
- ☐ Rimuovere i componenti interni (molla, sfera , guida sfera, sede valvola, spessore guida molla).
- ☐ Sostituire le parti usurate rimontando i vari componenti facendo riferimento alle sezioni delle valvole per il corretto posizionamento di essi.

Versione PVC

- ☐ Svincolare e rimuovere la valvola dalle tubazioni.

DESCRIPTION

1 "Y" filtre
2 Drain valve
3 Manometer
4 Relief valve
5 On-off valve
6 Pulsation damper
7 Flow meter
8 **INJECTION VALVE**
9 On-off valve

START UP OPERATION

The **INJECTION VALVES** are supplied ready for installation by the installer or from the conductor, the pressure setting of shutter is fixed, should not be made more adjustments.

REGULAR MAINTENANCE

If the valve requires regular or special maintenance, before starting any intervention the operator shall refer to the relevant section drawing (Dwg. 02 and Dwg. 03)

DISASSEMBLY OPERATIONS

DANGER!

For his/her personal safety, the operator must wear all protective equipment (gloves, goggles, etc.) to avoid contact with the liquid used according to existing laws. The system must also be emptied and depressurised before maintenance can be performed.

AISI version

- ☐ Untying and remove the valve from the piping.
- ☐ Lock the valve in a Vice, unscrew the **Spring guide connection** (pos. 129)
- ☐ Remove internal components (spring, ball, ball guide, valve seat, spring guide shim).
- ☐ Replace worn parts reassembling the various components by referring to the sections of the valves for the correct positioning of them.

PVC version

- ☐ Untying and remove the valve from the piping.

- ☐ Pulire la valvola dai residui del fluido dosato.
- ☐ In questo tipo di valvola l'unico componente che può essere soggetto ad usura è il tubo flessibile (pos. 120)
- ☐ Se il tubo flessibile risulta usurato o danneggiato sostituirlo facendo riferimento alle sezioni delle valvole per il corretto posizionamento di esso.
- ☐ **Valvola tipo VI 32**
  Svitare il corpo valvola (pos. 140), usando una chiave da 75; rimuovere la ghiera (pos130), quindi sostituire il tubo flessibile (pos. 120), rimontare i vari componenti.

MATERIALI IMPIEGATI

Nella tabella sono elencati i materiali dei componenti di cui la valvola è composta per individuare la compatibilità con i liquidi a contatto e facilitare la separazione per lo smaltimento in ottemperanza alle Leggi Nazionali

- ☐ Clean the valve from fluid residues dosed.
- ☐ This type of valve the only component that may be subject to wear is the hose (item 120)
- ☐ If the hose becomes worn or damaged, replace it by referring to the sections of the valves for the correct positioning of it.
- ☐ **VALVE TYPE 32**
  Unscrew the valve body (item 140), using a open jaw wrenches type 75; remove the nut (item 130), then replace the flexible hose (item 120), reassemble the various components.

MATERIALS USED

See the table for a list of the valve components and materials to determine compatibility with the liquid used and facilitate separation in compliance with local waste disposal regulations.

TABELLA MATERIALI VALVOLE/ VALVE MATERIALS TABLE

RIF./ ITEM	DESCRIZIONE	DESCRIPTION	PVC	AISI
114	Iniettore	Injector	PVC	-
115	Ghiera di bloccaggio	Lock nut	PVC	-
116	Guida sfera	Ball guide	-	AISI-316L
117	Spessore guida molla	Spring guide shim	-	AISI-316L
120	Tubo flessibile	Flexible hose	FPM	-
122	Molla	Spring	-	AISI-316L
123	Guarnizione OR	O – Ring gasket	-	FPM
124	Guarnizione OR	O – Ring gasket	-	FPM
129	Raccordo guida molla	Spring guide connection	-	AISI-316L
130	Ghiera	Ring nut	PVC	-
140	Corpo valvola	Valve housing	PVC	-
301	Contenitore Aspirazione	Suction housing	PVC	AISI-316L
307	Sede valvola	Valve seat	-	AISI-316L
311	Guarnizione OR	O – Ring gasket	FPM	FPM
313	Sfera	Ball	-	AISI-316L

DATI TECNICI

Valvole AISI:

Temperatura massima del fluido pompato:
Esecuzione 11: guarnizioni OR in FKM(FPM): 150 °C
Esecuzione 36: guarnizioni OR in EPDM: 150 °C
Pressione massima 40 bar

Valvole PVC

Temperatura massima del fluido pompato 40 °C
Pressione massima 10 bar

TECHNICAL DATA

AISI valve

Maximum temperature of the pumped fluid:
Execution 11 O – Ring gasket in FKM(FPM) material: 150 °C
Execution 36 O – Ring gasket in EPDM material: 150 °C
max pressure 40 bar

PVC valve

Maximum temperature of the pumped fluid 40 °C
Max pressure 10 bar

TABELLA PORTATE VALVOLE INIEZIONE / INJECTION VALVES FLOW TABLE

TIPO/ TYPE	VI 8	VI 13	VI 22	VI 32
Portata / Flow rate l/h	230	450	1050	1700

TABELLA PERDITE DI CARICO VALVOLE INIEZIONE / TABLE OF FLOW RESISTANCE INJECTION VALVES						
	VI 8		VI 13		VI 22	
Portata/ Flow rate l/h	PVC	AISI	PVC	AISI	PVC	AISI
5	0.5	1	-	-	-	-
10	0.8	1	-	-	-	-
20	0.9	1	-	-	-	-
35	1	1.2	-	-	-	-
50	1.1	1.2	-	-	-	-
70	1.1	1.3	-	-	-	-
100	1.4	1.3	0.5	0.5	-	-
150	1.7	1.6	0.8	0.5	-	-
250	2.2	-	1	0.5	-	-
400	-	-	1.6	0.8	0.7	0.3
500	-	-	1.7	1	0.7	0.3
650	-	-	-	-	0.8	0.3
800	-	-	-	-	0.9	0.5
1000	-	-	-	-	1	0.5
1300	-	-	-	-	1.1	0.6

INGOMBRO – OVERALL DRAWING

VI 8-13-22 EXECUTION AISI

Fig. 02

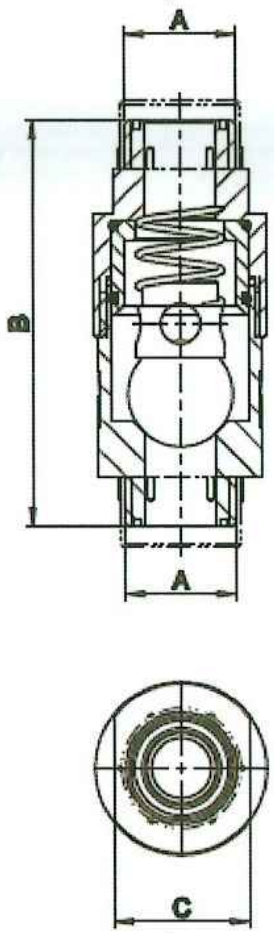

Tipo - type	A	B	C
VI 8	½"G.	63	24
VI 13	¾"G.	80	36
VI 22	1"G.	122	41

VI 8-13-22-32 EXECUTION PVC

Fig. 02

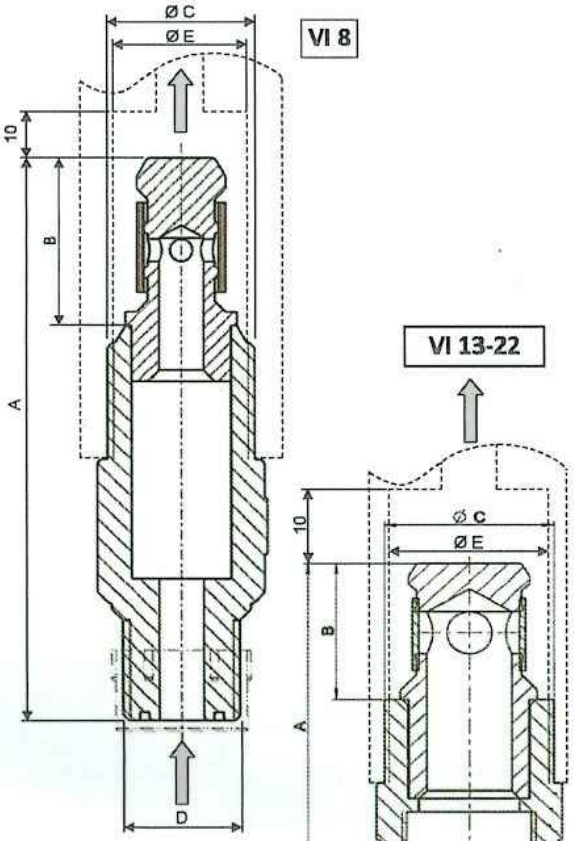

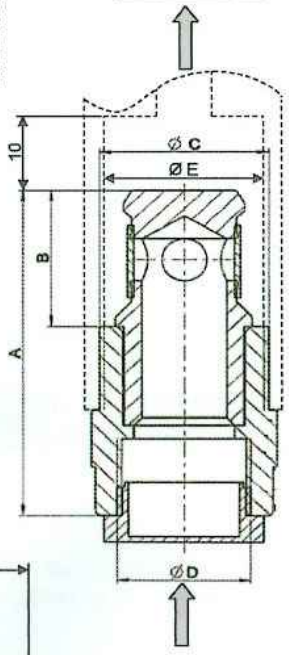

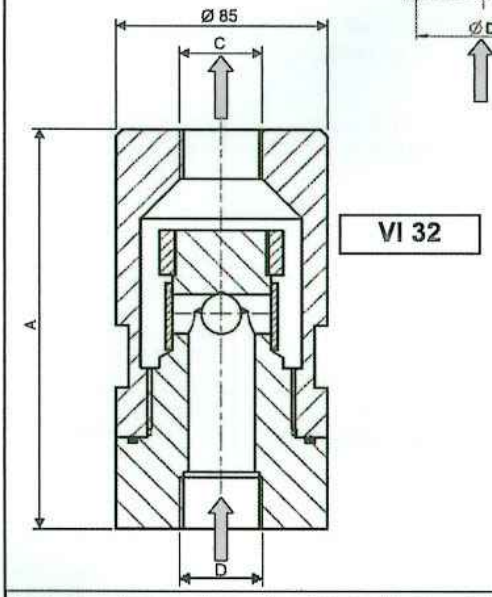

Tipo type	A	B	C	D	E
VI 8	100	30	¾" bspm	½"bspm	20
VI 13	78	33	1"bspm	¾" bspf	27
VI 22	86	36	1 ¼" bspm	1"bspf	39
VI 32	161	-	1" bspf	1" bspf	-

DISEGNO D'ASSIEME – ASSEMBLY DRAWING

ESECUZIONE/ EXECUTION: PVC

Fig. 03

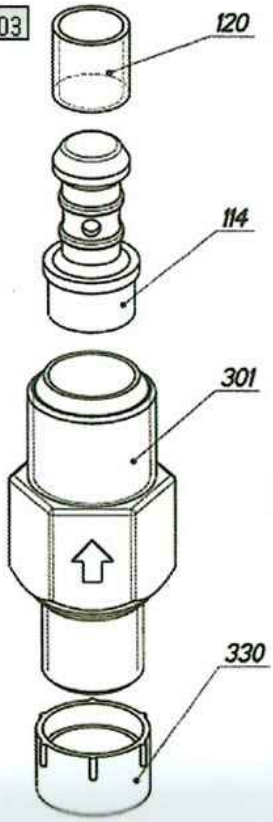

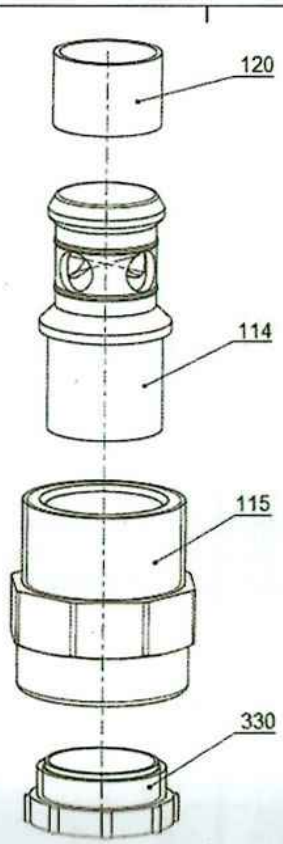

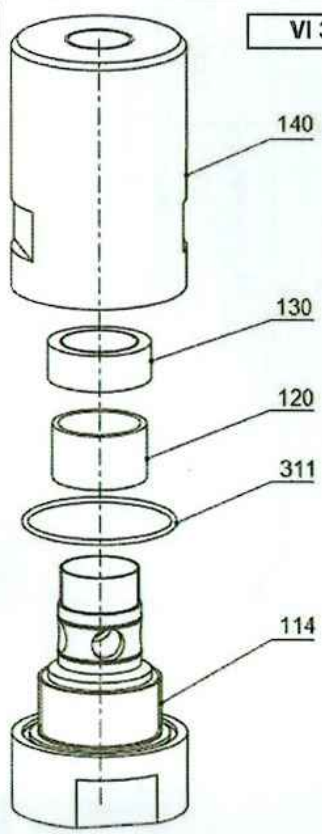

ESECUZIONE/ EXECUTION: AISI

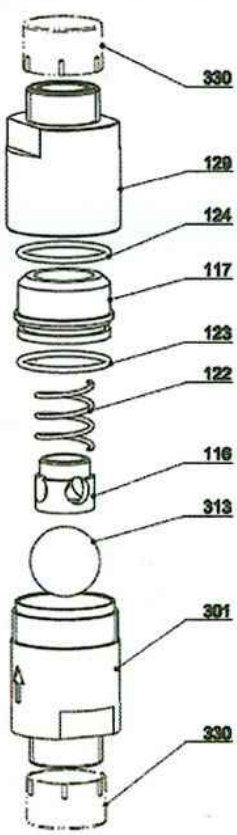

Pos.	Q.		Descrizione	Description
Item	metal	plastic		
114	NA	1	Iniettore	Injector
115	NA	1	Ghiera di bloccaggio	Lock nut
116	1	NA	Guida sfera	Ball guide
117	1	NA	Spessore guida molla	Sprin guide shim
120	NA	1	Tubo flessibile	Flexible hose
122	1	NA	Molla	Spring
123	1	NA	Guarnizione OR	O-ring gasket
124	1	NA	Guarnizione OR	O-ring gasket
129	1	NA	Raccordo guida molla	Spring guide connection
130	NA	1	Ghiera	Ring nut
140	NA	1	Corpo valvola	Valve housing
301	NA	1	Contenitore aspirazione	Suction housing
307	1	NA	Sede valvola	Valve seat
311	NA	1	Guarnizione OR	O-ring gasket
313	1	NA	Sfera	Ball
330	2	1	Tappo di protezione	Protective plug